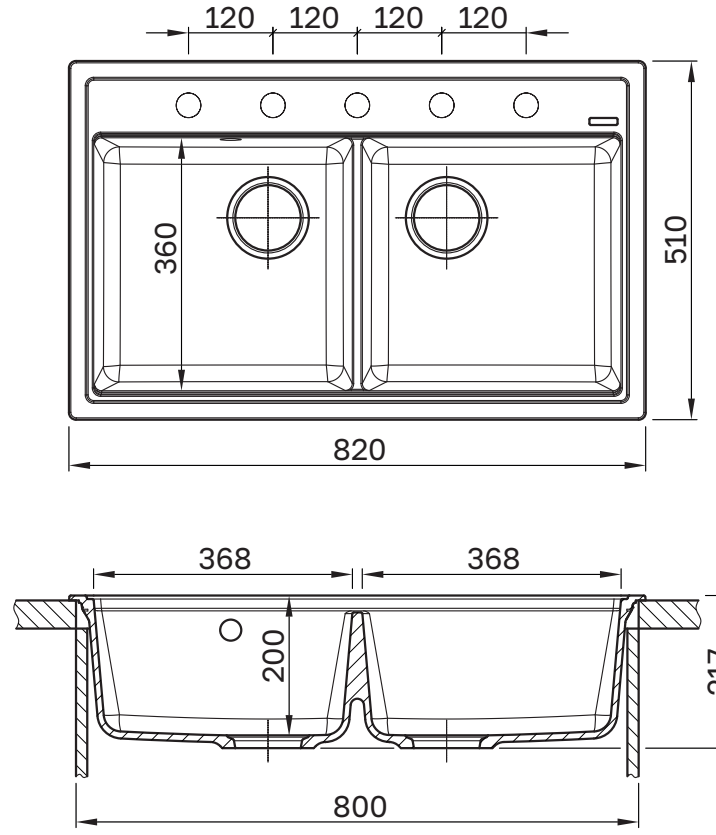
120
120
120
120
360
510
820
368
368
200
217
800
R18
490
800