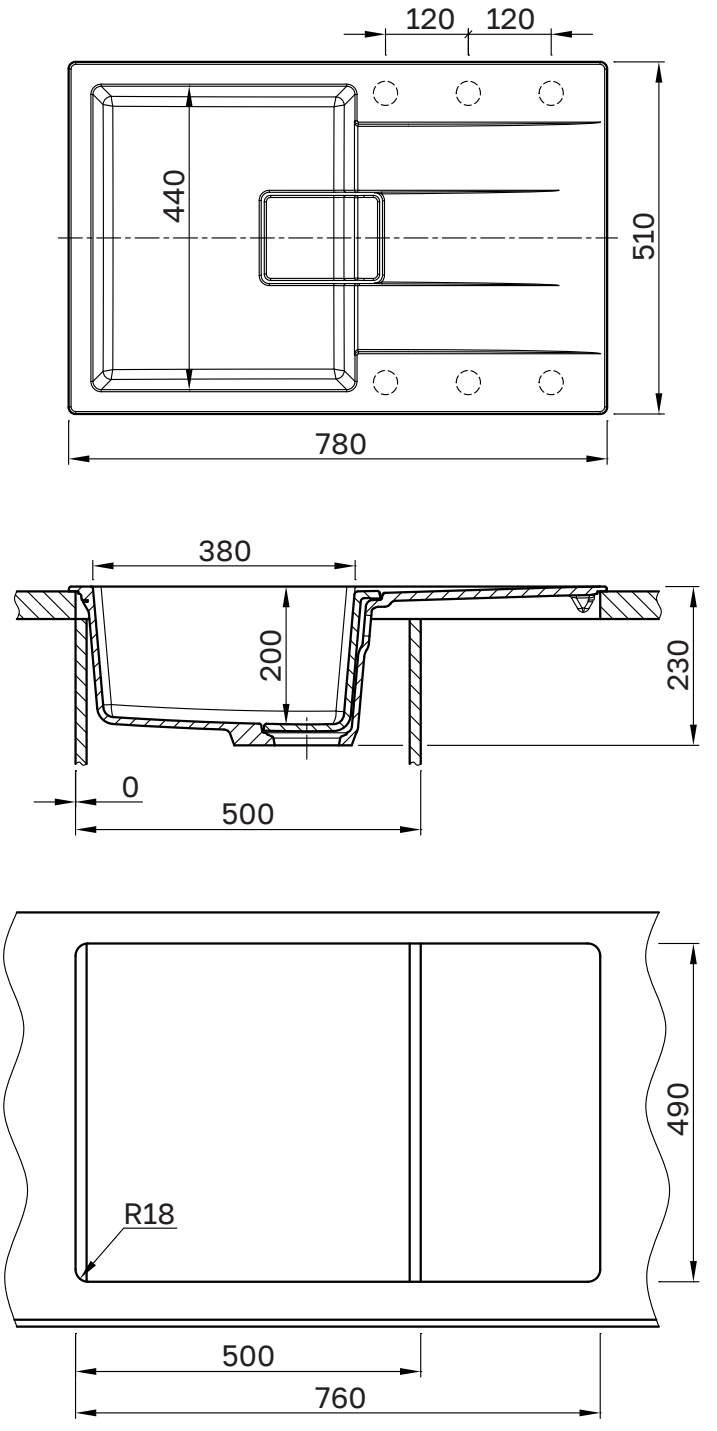
120
120
440
510
780
380
200
230
0
500
R18
490
500
760