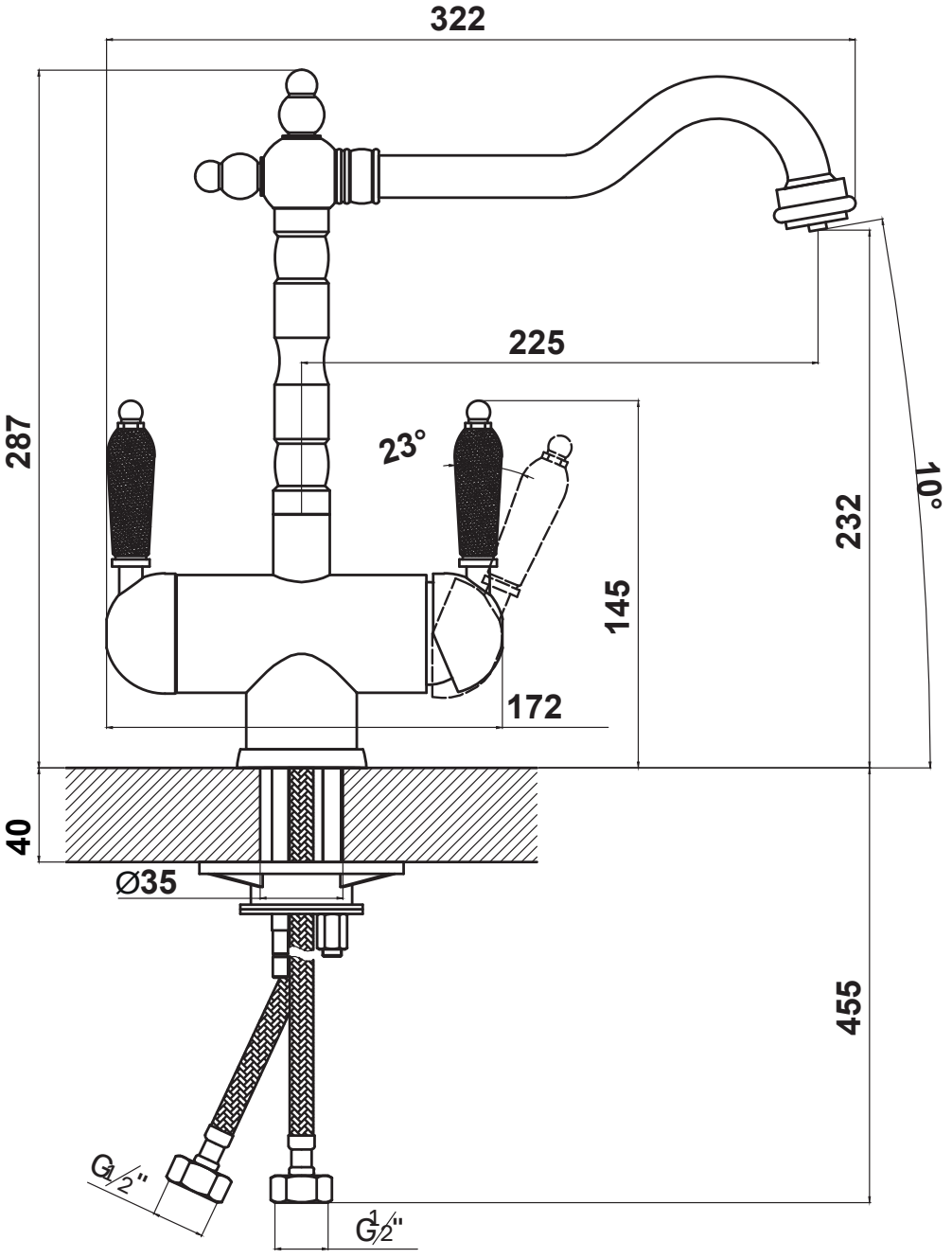
322
225
287
23°
10°
232
145
172
40
Ø35
455
G 1/2"
G 1/2"