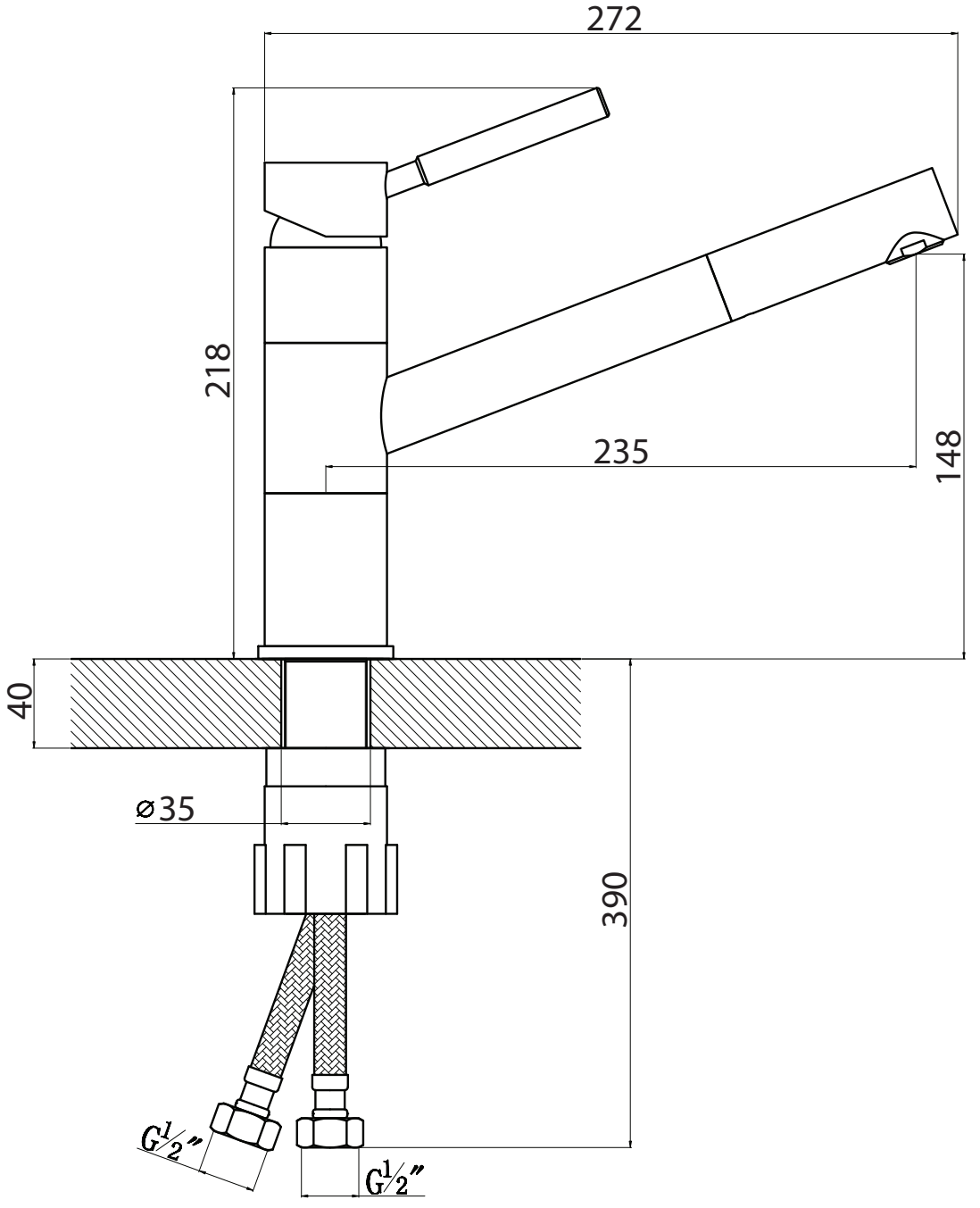
272
218
235
148
40
ø35
390
G½″
G½″