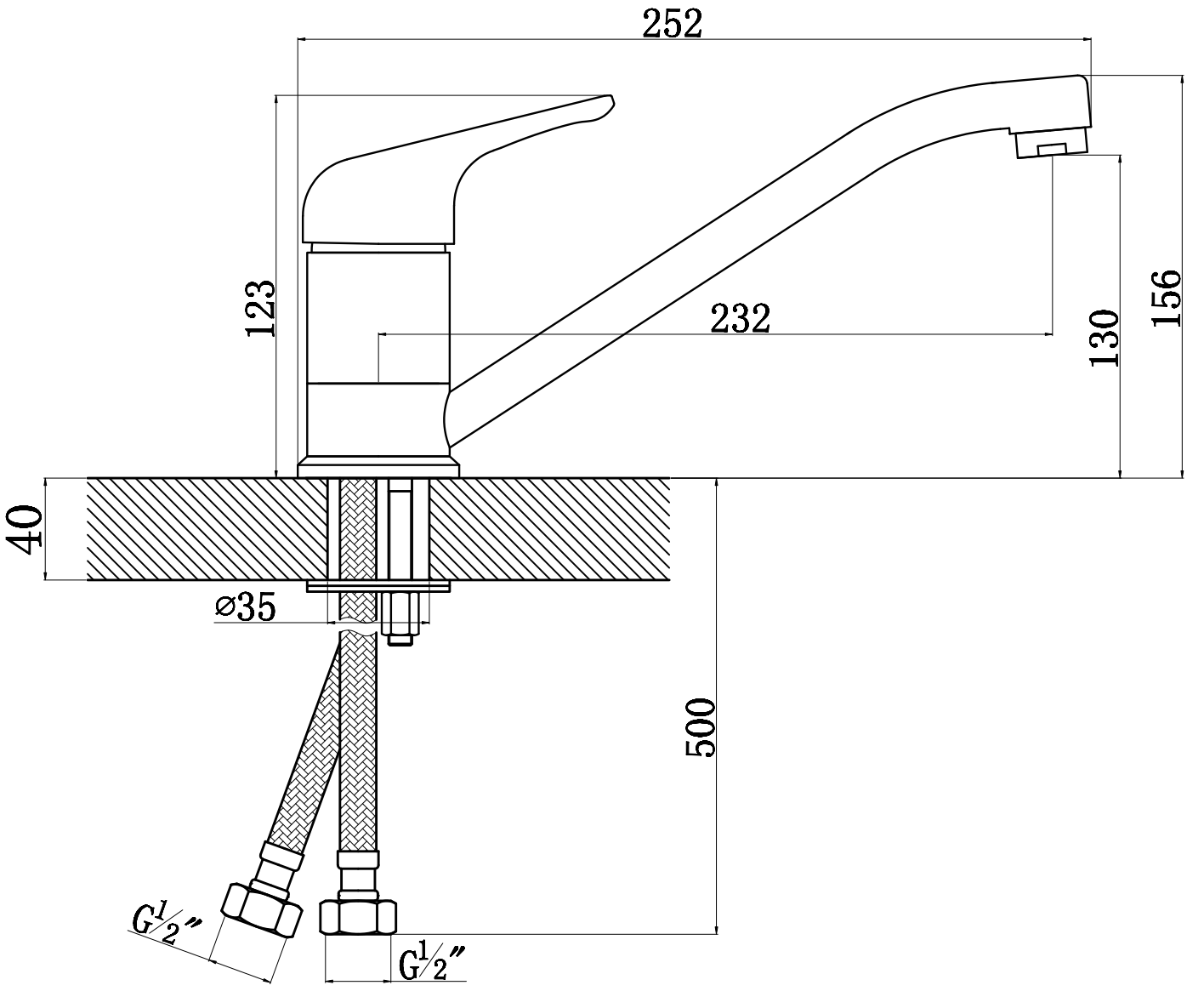
252
123
232
130
156
40
⌀35
500
G1/2″
G1/2″