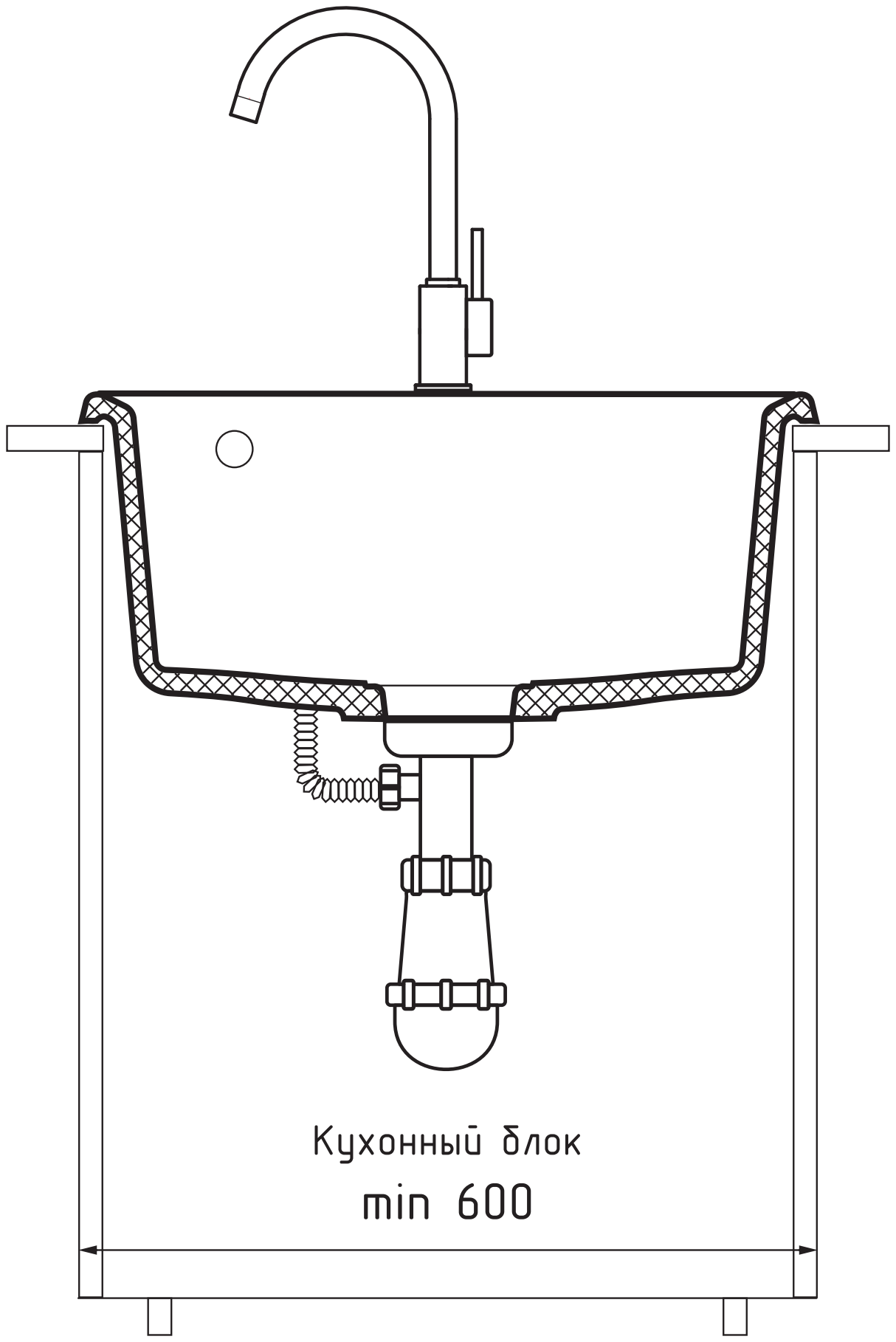
Кухонный блок
min 600