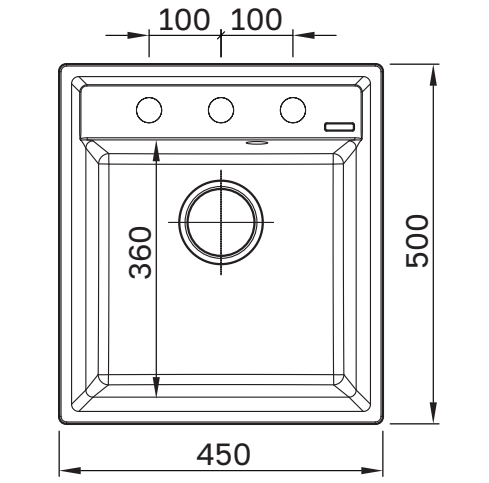
100
100
360
500
450

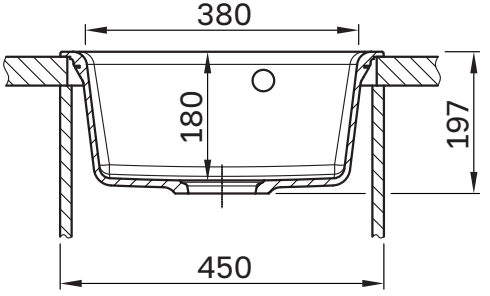
380
180
197
450

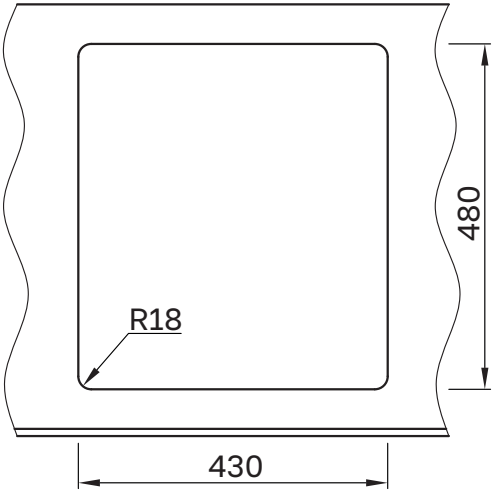
480
R18
430