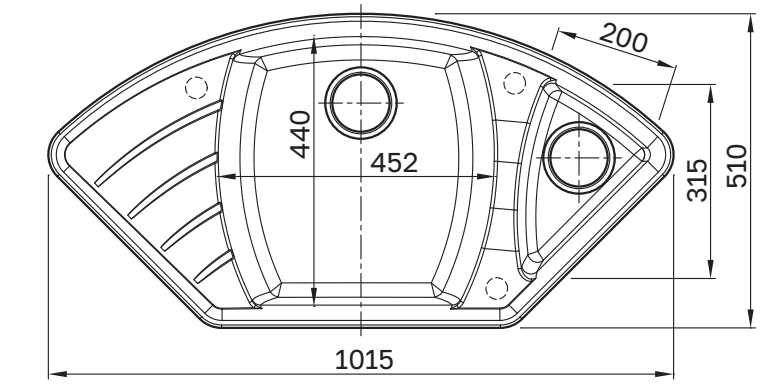

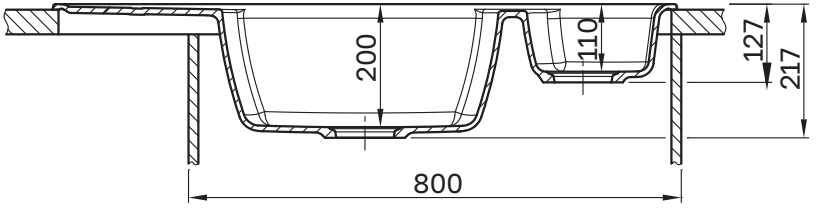

A	B	F(R)
900	600	F446
800	600	F310
800	500	F446
850	600	F240

