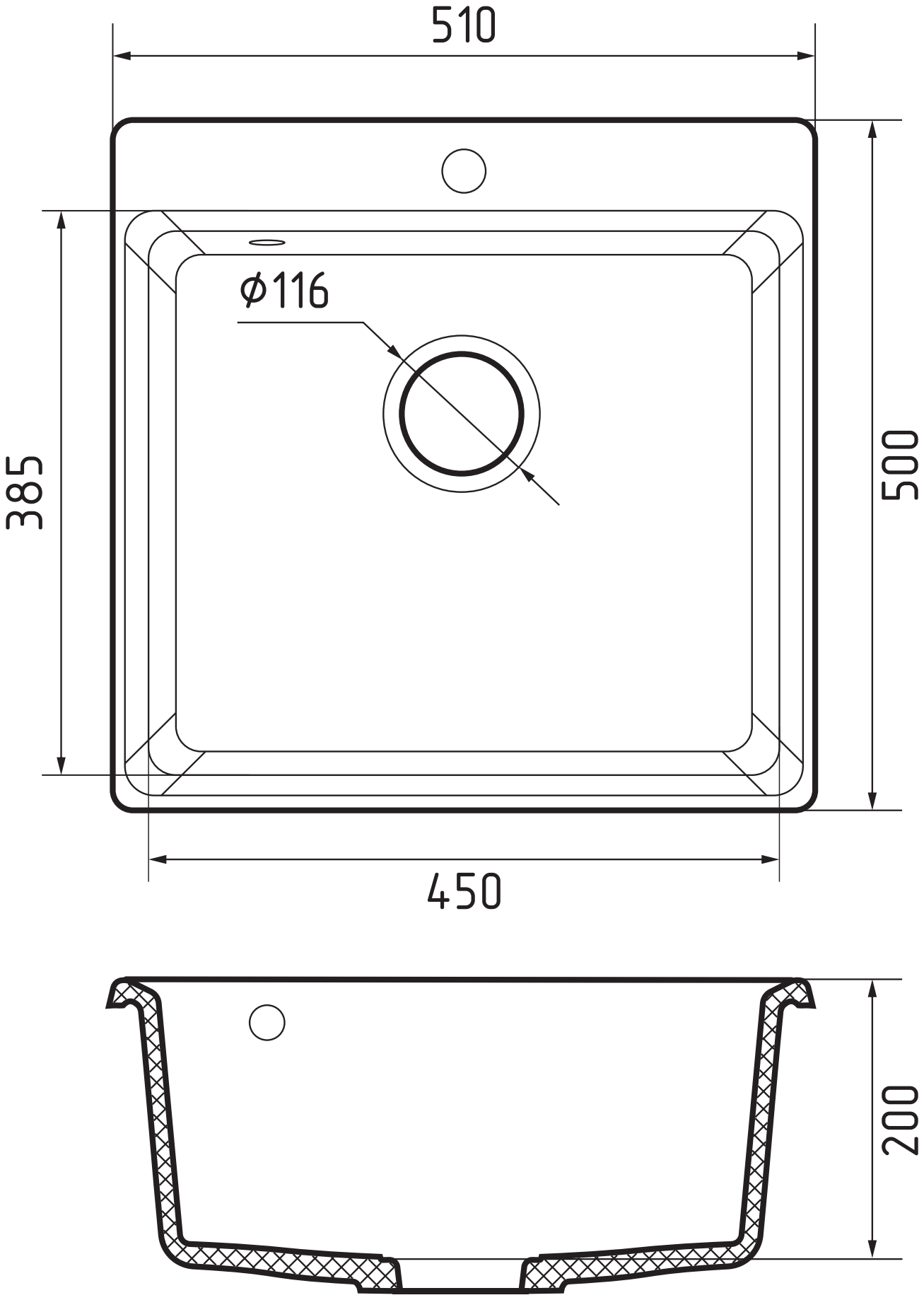
510
ϕ116
385
500
450
200