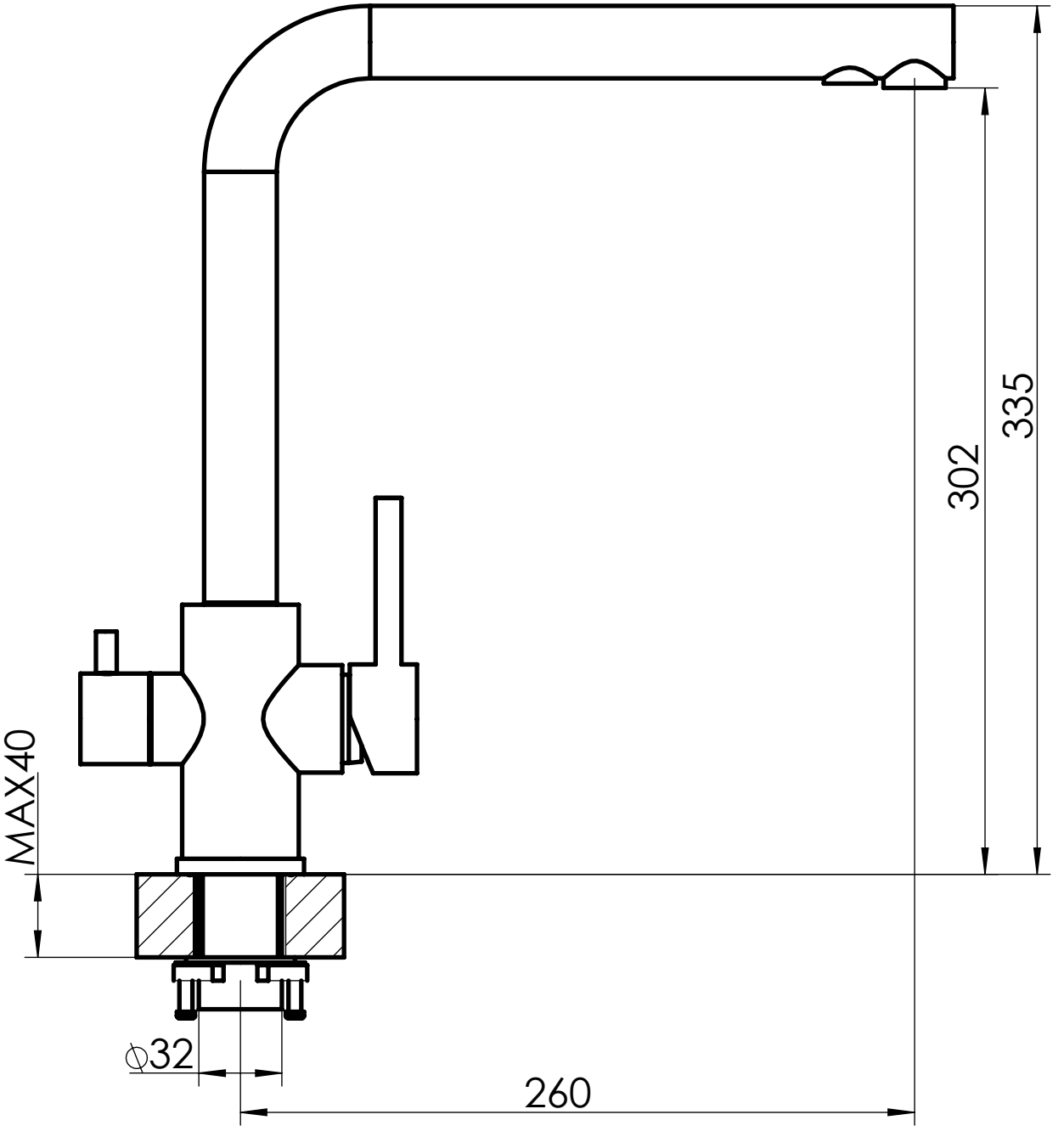
MAX40
ø32
260
302
335