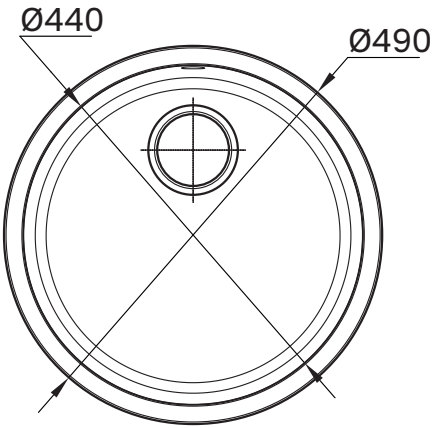
Ø440
Ø490

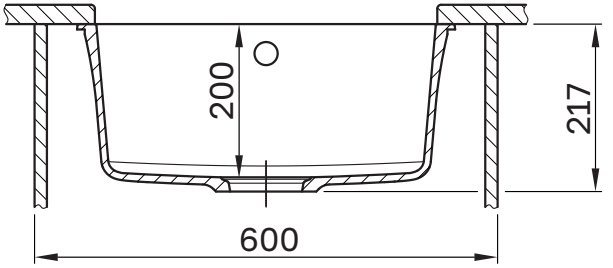
200
217
600

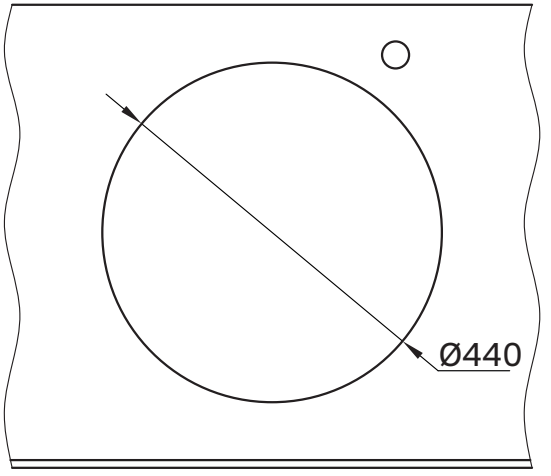
Ø440