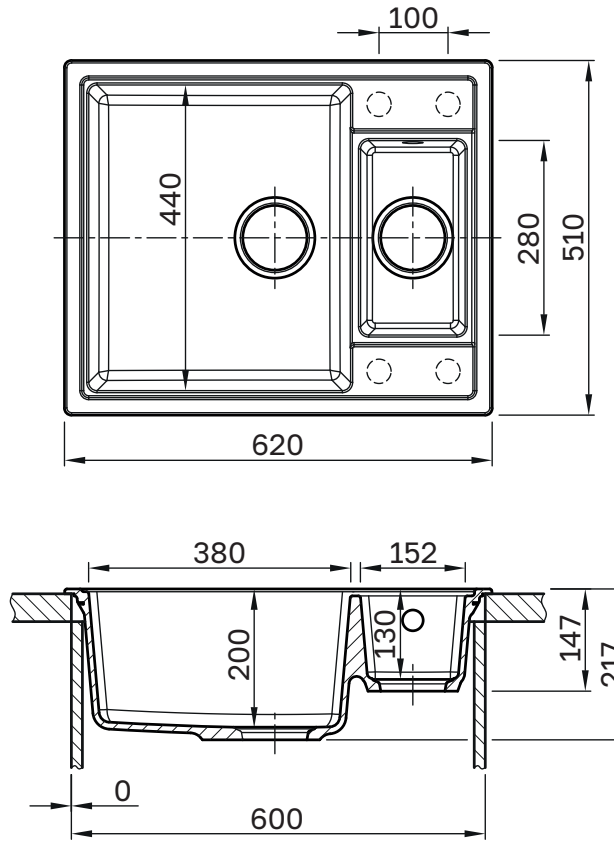
100
440
280
510
620
380
152
200
130
147
217
0
600
490
R18
600