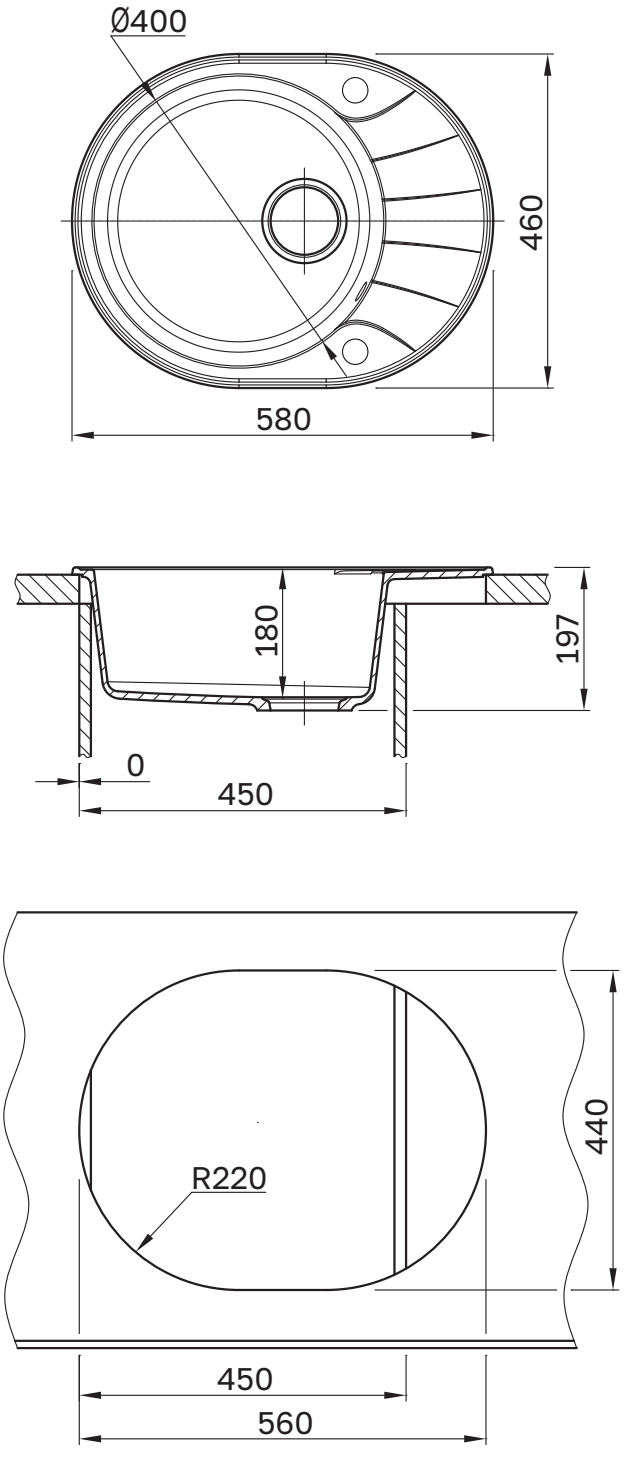
Ø400
460
580
180
197
0
450
R220
440
450
560