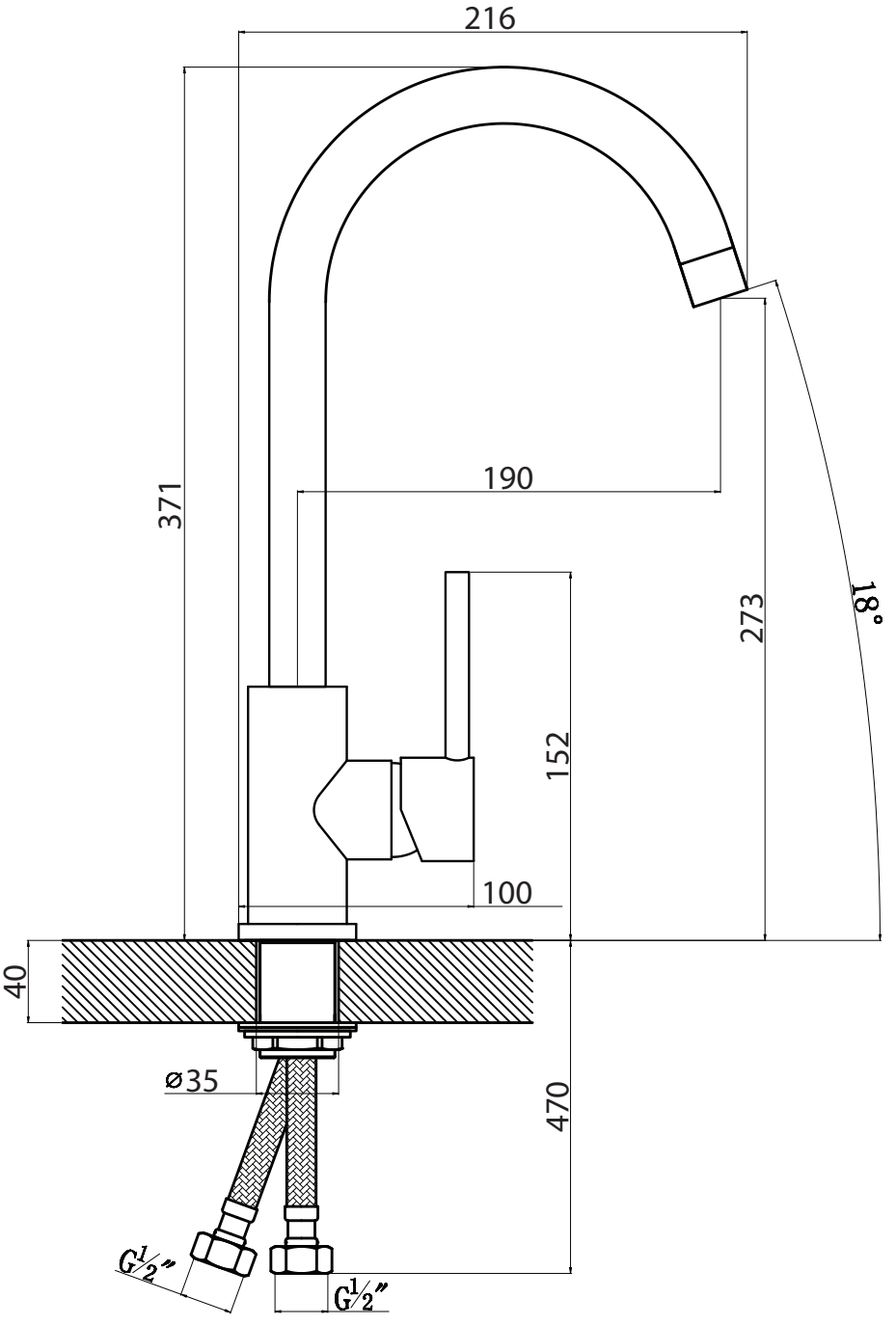
216
371
190
273
18°
152
100
40
ø35
470
G½"
G½"