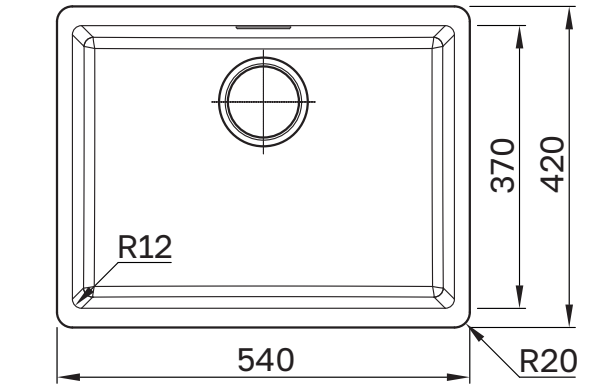
370
420
R12
540
R20

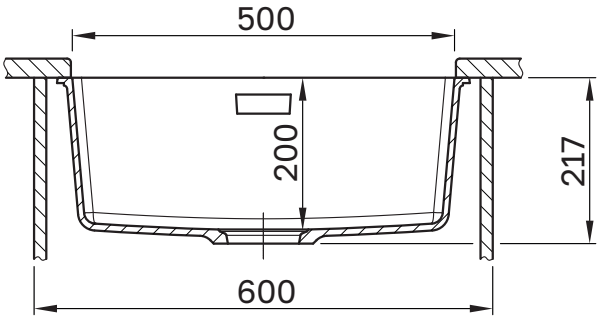
500
200
217
600

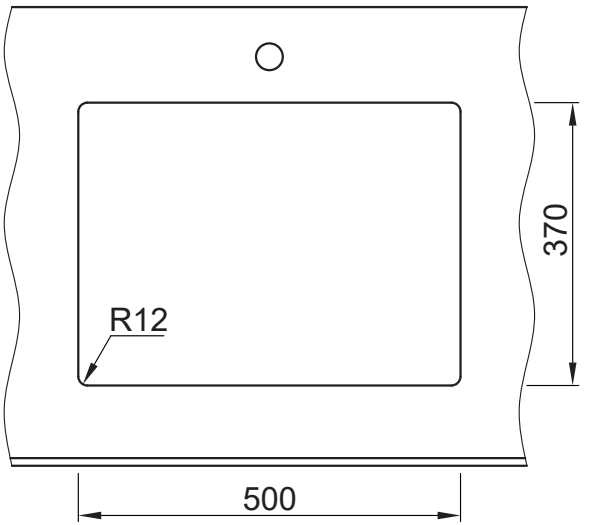
370
R12
500