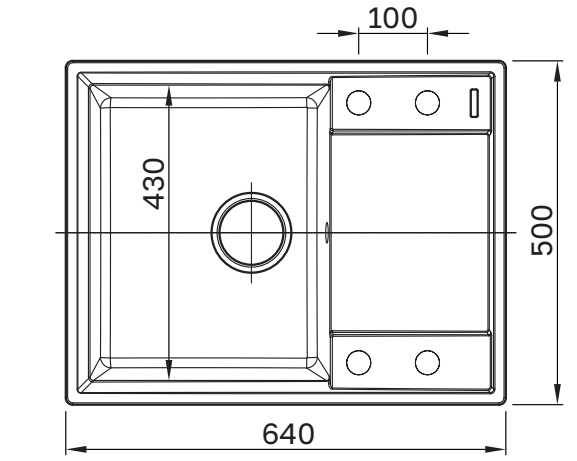
100
430
500
640

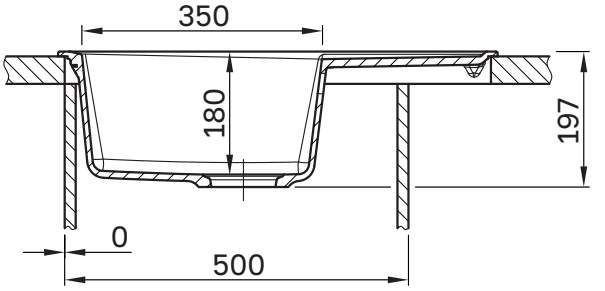
350
180
197
0
500

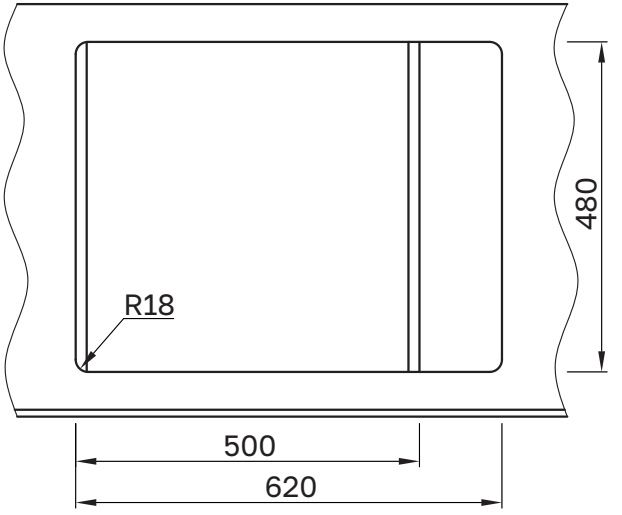
480
R18
500
620