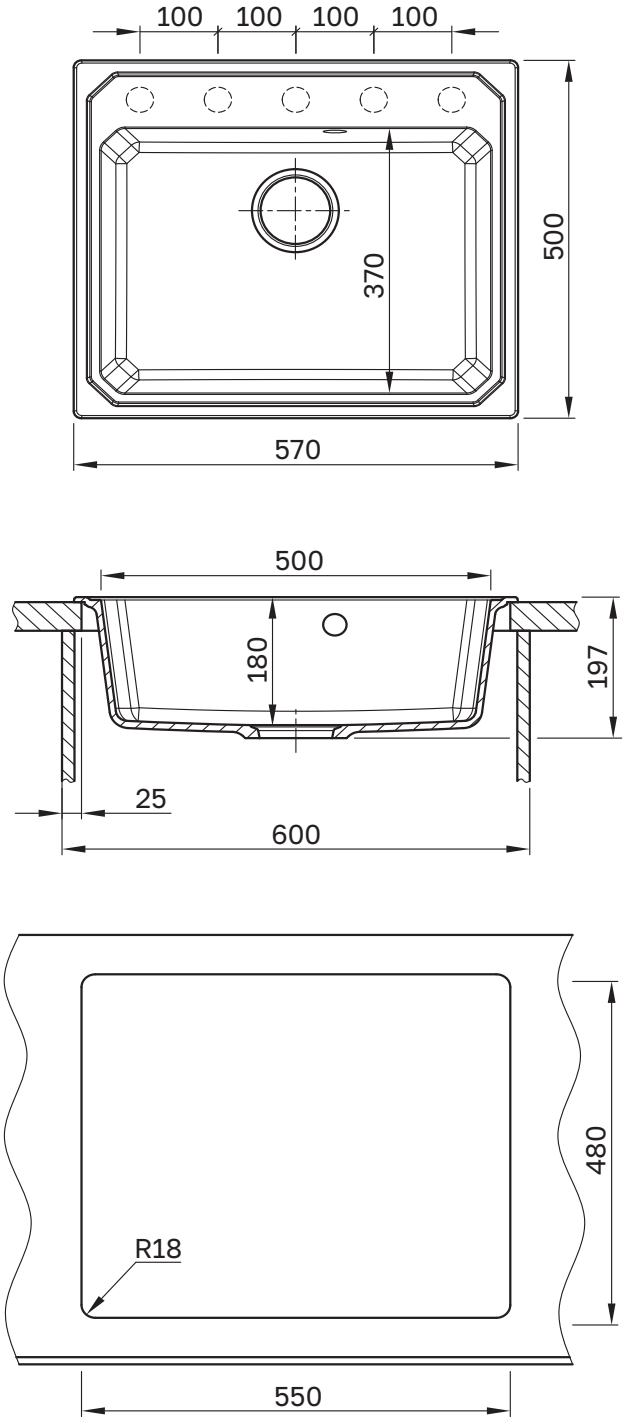
100
100
100
100
500
370
570
500
180
197
25
600
480
R18
550