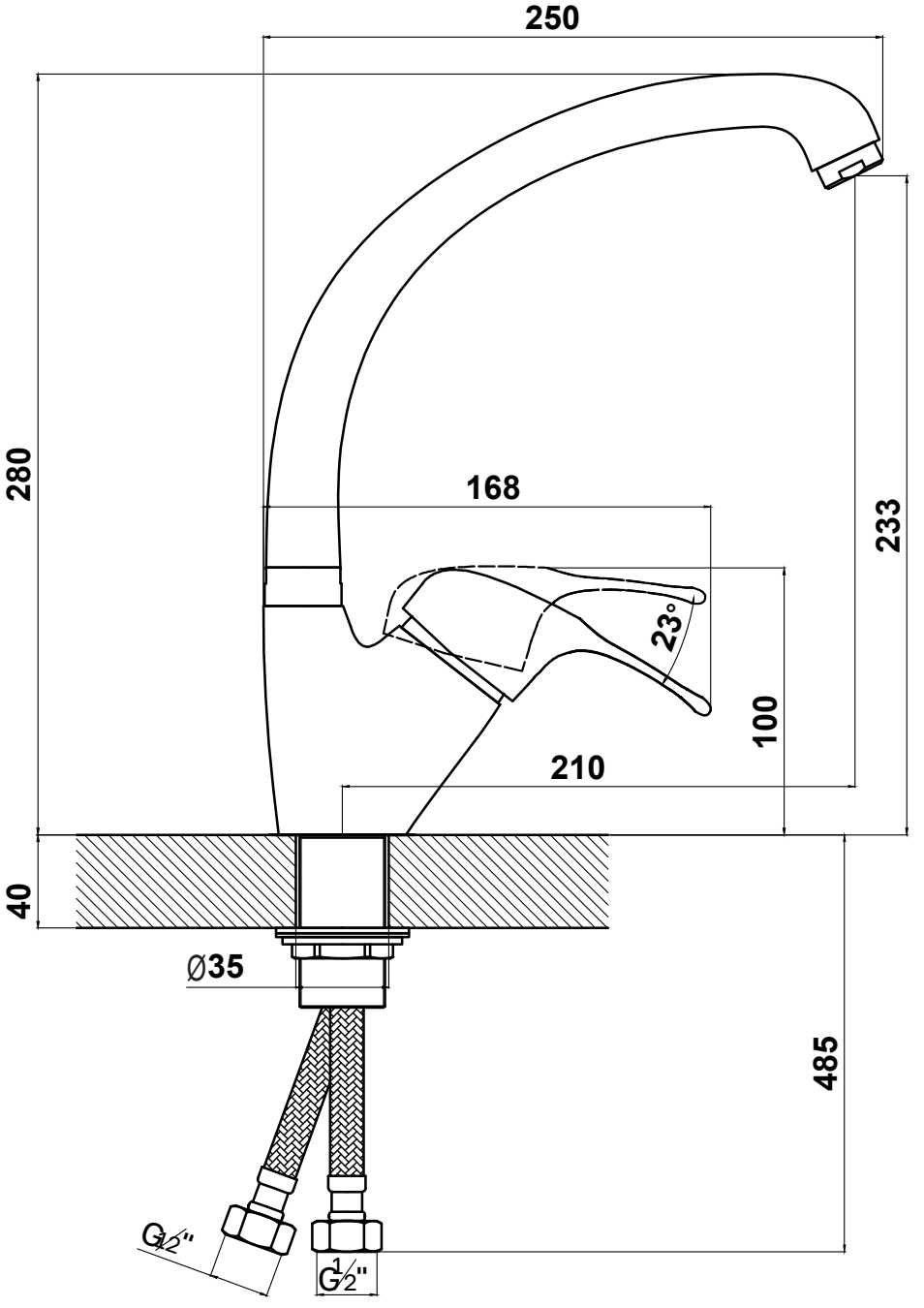
250
280
168
233
23°
100
210
40
Ø35
485
G½"
G½"