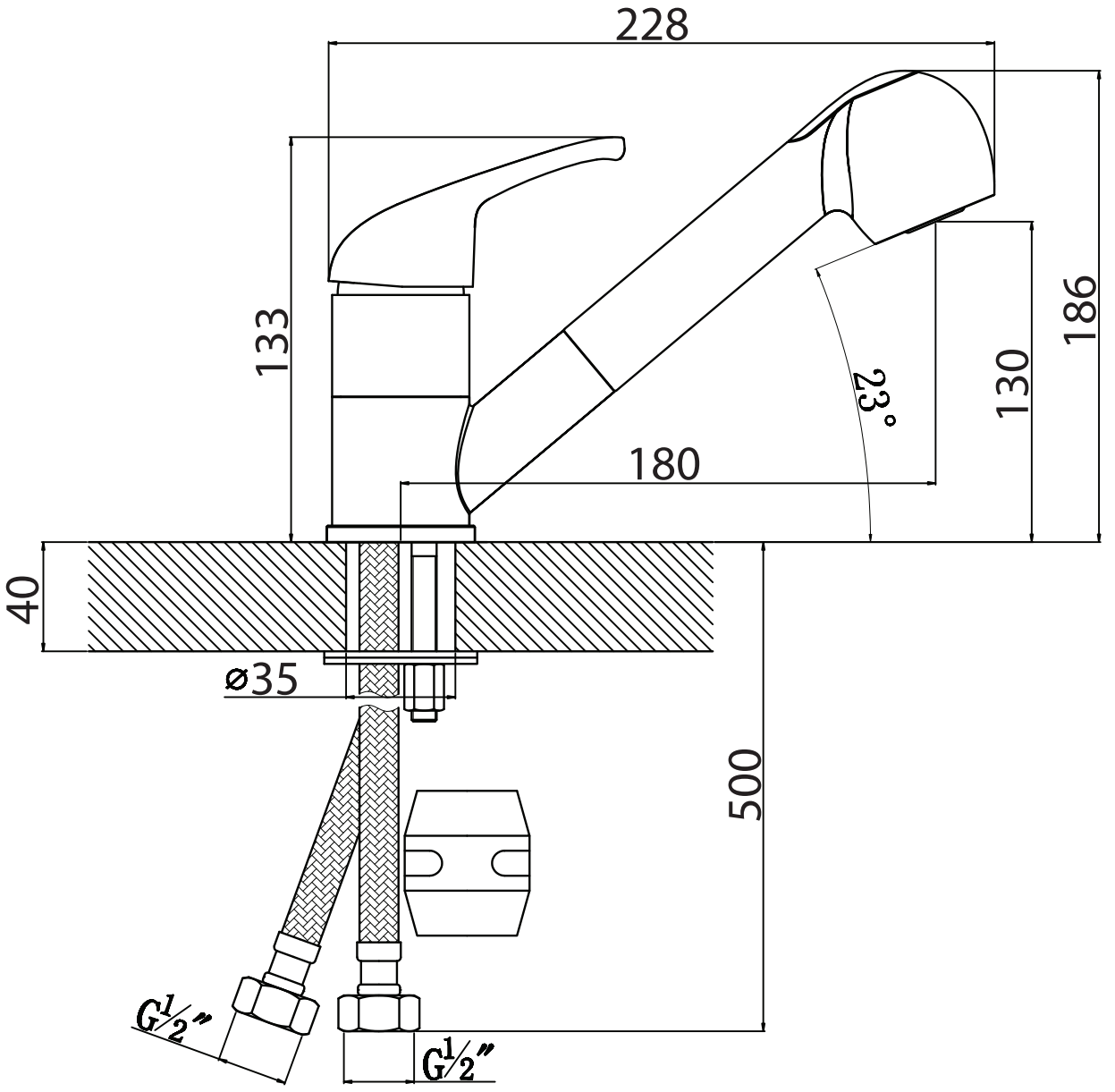
228
133
186
130
23°
180
40
ø35
500
G½"
G½"